男子ダブルス 1

1	森薗 政崇 三部 航平	明治大・東京 7 青森山田高・青森 7		
2	足立 智哉 濵川 明史	日鉄住金物流・和歌山 4 4		
3	中林 滉貴 能戸 大夢	朝日大・岐阜 2 2		
4	小野澤卓也 粕川 絢平	大正大・群馬 2 2		
5	内山 健吾 杉山 正樹	駒澤大・静岡 3 初		
6	森川 瑞希 井上 晶斗	慶誠高・熊本 初 初		
7	小野 竜也 平野 友樹	協和発酵キリン・東京 5 4		
8	大野 泰士 大坂 亮輔	中央大・東京 4 4		
9	花村 尚弥 佐藤 究	岡谷市役所・長野 3 4		
10	木原 翔貴 高橋 和也	東山高・京都 2 初		
11	宇仁田啓市 坂本 亮太	國學院大・山形 初 日本体育大・初		
12	梶本 貴尚 岡川 匠	高知工科大・徳島 初 初		
13	藤本三千郎 唐鎌 悠	木更津クラブ・千葉 3 初		
14	高田 直騎 定松 祐輔	早稲田大・福岡 3 中央大・3		
15	水谷 隼 吉田 雅己	beacon.LAB・東京 7 愛知工業大・愛知 4		
16	上江洲光志 松下 大星	愛知工業大・愛知 3 3		
17	沼村 斉弥 佐藤 陽大	野田学園高・山口 初 初		
18	宝利 貴也 水谷 綱紀	埼玉工業大・北海道 3 2		
19	鈴木 誠 藤田 恵大	サボテンクラブ・栃木 4 藤井産業㈱・3		
20	松浦 佑紀 渡部 亮太	専修大・広島 3 明治大・初		
21	町田 幸希 町口 智哉	國學院大・石川 初 日本大・2		
22	年神 大虎 松尾 海	鹿児島工業高・鹿児島 初 初		
23	水野 裕哉 大矢 英俊	東京アート・東京 5 5		
24	御内健太郎 加藤 悠二	シチズン・東京 4 4		
25	成田 湧介 村田 章也	高知工科大・佐賀 2 カーショップ出雲商会・初		
26	古内 薫 木村 尚貴	東北福祉大・宮城 2 初		
27	西田 成利 和田 貴稀	同志社大・大阪 2 中央大・2		
28	大森 拓也 宮下 雅也	東洋大・山梨 3 富士北稜高・初		
29	徳島 剛 寺本 昇平	専修大・福井 4 初		
30	和田 航大 宮本 春樹	愛工大名電高・愛知 2 2		
31	英田 理志 高木 勇輝	信号器材㈱・神奈川 5 5		

3401 3201 3101 3301 3102 3202 3203 3103 3302 3104 3204 3105 3402 3501 3601 3502 3403 3106 3205 3107 3303 3108 3206 3207 3109 3304 3110 3208 3111 3404

水谷 隼／吉田 雅己 3−0

男子ダブルス２

32	大島 祐哉 上村 慶哉	早稲田大・東京	4 5	
33	矢城 智宏 宮本 幸典	立命館大 中央大・京都	3 3	
34	稲嶋 俊介 千葉 悠平	埼玉工業大・埼玉	3 3	
35	藤田 義之 篠原 哲郎	静岡学園高 日本プラスト㈱・静岡	2 2	
36	三田村宗明 張 良	リトルキングス・神奈川	6 2	
37	~~上岡 竜郎~~ ~~川越 郁弥~~	~~近畿大~~ ~~日本大・宮崎~~	~~初~~ ~~初~~	キ
38	井上 一輝 柴田 直人	㈱フジ・愛媛	5 4	
39	生田 裕仁 吉田 和也	T.O.M＆卓球三昧・東京	4 4	
40	高橋 拓己 渡辺 聡太	中央大 専修大・大分	2 初	
41	西川 翼 中村 琢実	北陸大 朝日大・鳥取	初 初	
42	松浦 善幸 根本 一城	GLORY 大東銀行・福島	3 3	
43	明石 元気 藤田 雄大	同志社大 京都産業大・滋賀	2 初	
44	斎藤 稜馬 片岡 弘紀	筑波大・茨城	3 3	
45	村田 聖 三上 貴弘	遊学館高・石川	初 2	
46	吉村 真晴 丹羽 孝希	愛知工業大 明治大・愛知 東京	7 7	
47	高岡諒太郎 田中 健奨	リコー・東京	4 4	
48	弓取 眞貴 永田 佳大	希望が丘高・福岡	2 2	
49	杉本 佳大 岡 幸樹	大阪経済法科大 龍谷大・岡山	初 2	
50	久住 昭博 中村 廉	琉球アスティーダ 福岡大・沖縄	4 初	
51	廣田 雅志 神 京夏	愛工大名電高・愛知	3 2	
52	北原 大輝 小野寺翔平	専修大 上野中・岩手	3 初	
53	丸田 孝輔 清野 傑	新大クラブ・新潟	3 3	
54	緒方遼太郎 宇田 幸矢	JOCエリートアカデミー/帝京 JOCエリートアカデミー・東京	3 2	
55	安藤 康寛 時吉 佑一	岐阜信用金庫 ZEOS・岐阜	5 6	
56	福田 修也 吉野 彪功	日本大 鎮西学院高・長崎	3 2	
57	滝澤 拓真 坪金 衛	明治大・東京	4 4	
58	西東 輝 青松 啓隆	函大有斗高教職員 函大有斗高・北海道	3 初	
59	岩本 和之 小坂 紘平	関西学院大・兵庫	2 3	
60	松岡 新也 北村 祐馬	信号器材㈱・神奈川	3 4	
61	松平 賢二 上田 仁	協和発酵キリン・東京	7 6	

大島 祐哉／上村 慶哉 3−2

3405 3209 3112 3305 3113 3210 3211 3114 3306 3115 3212 3406 3116 3407 3213 3117 3118 3307 3119 3214 3503 3602 3504 3215 3120 3308 3121 3216 3408

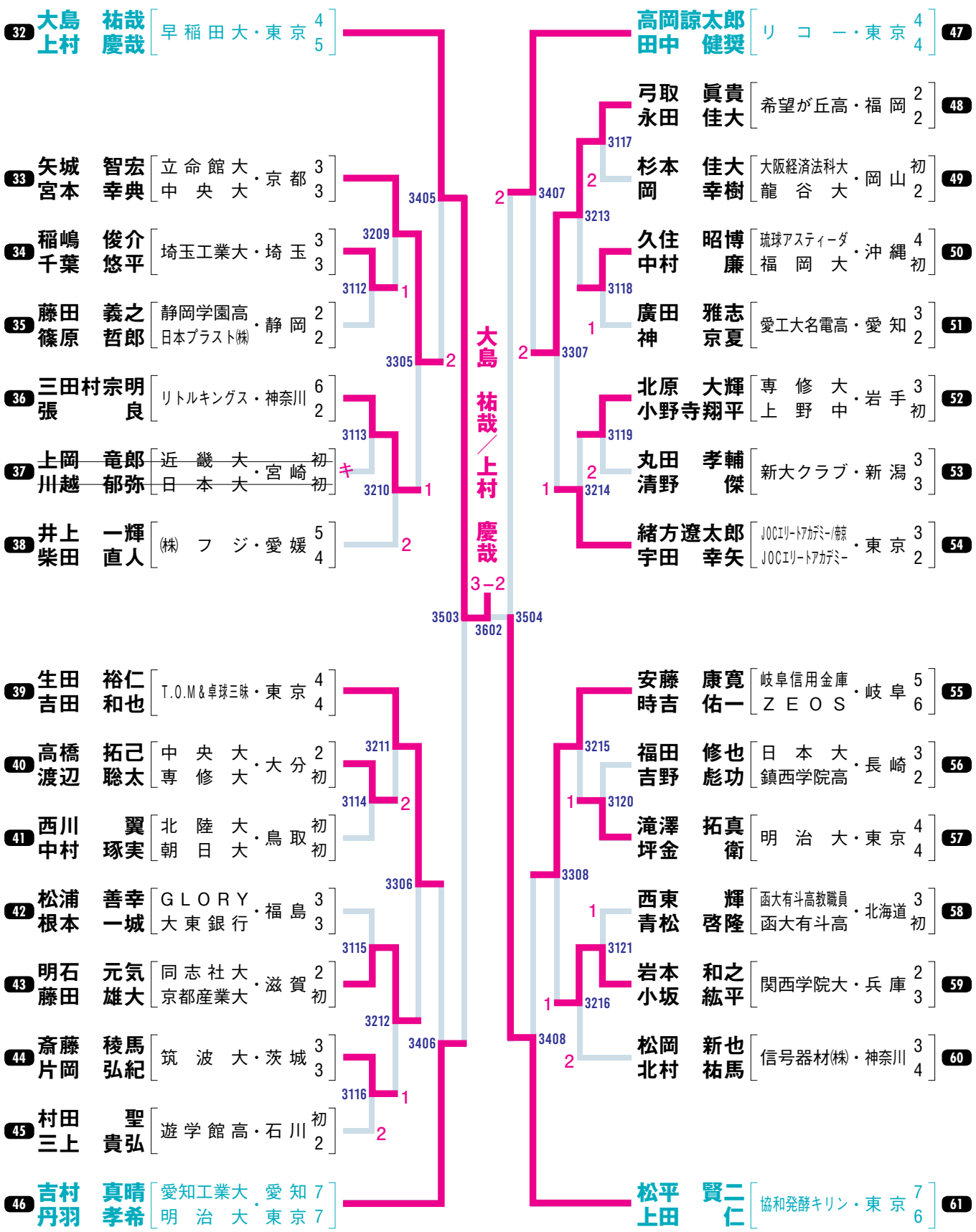

男子ダブルス 3

62 森田 侑樹 / 軽部 隆介 [シチズン・東京 5 / 5]

63 阿部 太郎 / 井上 皓貴 [同志社大 / 中京大・富山 2 / 初]

64 髙見 真己 / 田中 佑汰 [愛工大名電高 / 愛工大附属中・愛知 2 / 2]

65 硴塚 将人 / 龍崎 東寅 [JOCエリートアカデミー/帝京・東京 3 / 3]

66 柳沢 邦治 / 田野邊 雄 [鶴谷病院・群馬 4 / 4]

67 福井 翔也 / 松井 良樹 [京都産業大 / 立命館大・大阪 2 / 3]

68 内村 秀平 / 内村 英司 [都城商業高・宮崎 2 / 2]

69 堀 大志 / 吉村 和弘 [愛知工業大・愛知 3 / 3]

70 八木橋 優 / 相馬 練 [中央大 / 鶴岡東高・山形 3 / 2]

71 荻原 典和 / 中尾 泰朗 [ＪＲ北海道・北海道 5 / 3]

72 齋藤 蓮 / 江崎 佳祐 [卓修会 / 赤翔馬・千葉 2 / 3]

73 白根 亮太 / 恒松 輝 [近畿大・島根 2 / 2]

74 熊本 健宏 / 力武 聖樹 [高知工科大・佐賀 初 / 初]

75 今西健太郎 / 久保 岳 [同志社大 / 東山高・京都 2 / 初]

76 塩野 真人 / 村松 雄斗 [東京アート・東京 5 / 4]

77 山本 勝也 / 平野 晃生 [早稲田大・東京 4 / 5]

78 岩見 剛司 / 柳井 陽介 [新日鐵住金名古屋・愛知 3 / 4]

79 石塚 航平 / 舘岡 享祐 [秋田製錬㈱ / 秋田商業高・秋田 2 / 初]

80 大熊 拓也 / 千香 椋平 [倉敷化工・岡山 3 / 2]

81 南谷 将成 / 田中 博己 [日本大 / 専修大・高知 3 / 3]

82 鶴田 祥平 / 平田 悠人 [朝日大・熊本 2 / 初]

83 上野 康治 / 神代泰一郎 [神戸卓球クラブ・兵庫 2 / 2]

84 松下 海輝 / 船本 将志 [明治大・東京 4 / 3]

85 張本 智和 / 浅利 良維 [仙台ジュニアクラブ / 蒲町中・宮城 4 / 2]

86 浅井 蓮 / 笹原 竜太 [ファミリー / 國學院大・静岡 2 / 初]

87 花木 誠弥 / 祖父江亮佑 [埼玉工業大・埼玉 3 / 2]

88 岩本 岬 / 吉田 海斗 [希望が丘高・福岡 初 / 初]

89 大西 直人 / 田中 裕貴 [日本体育大・長野 3 / 2]

90 和田 圭輔 / 飯野 弘義 [信号器材㈱・神奈川 3 / 3]

91 笠原 弘光 / 森本 耕平 [協和発酵キリン・東京 5 / 5]

山本 勝也／平野 晃生 0–3

3409 3217 3122 3309 3123 3218 3505 3603 3506 3411 3221 3127 3128 3311 3129 3222 3219 3124 3310 3125 3220 3126 3410 3412 3223 3130 3312 3131 3224

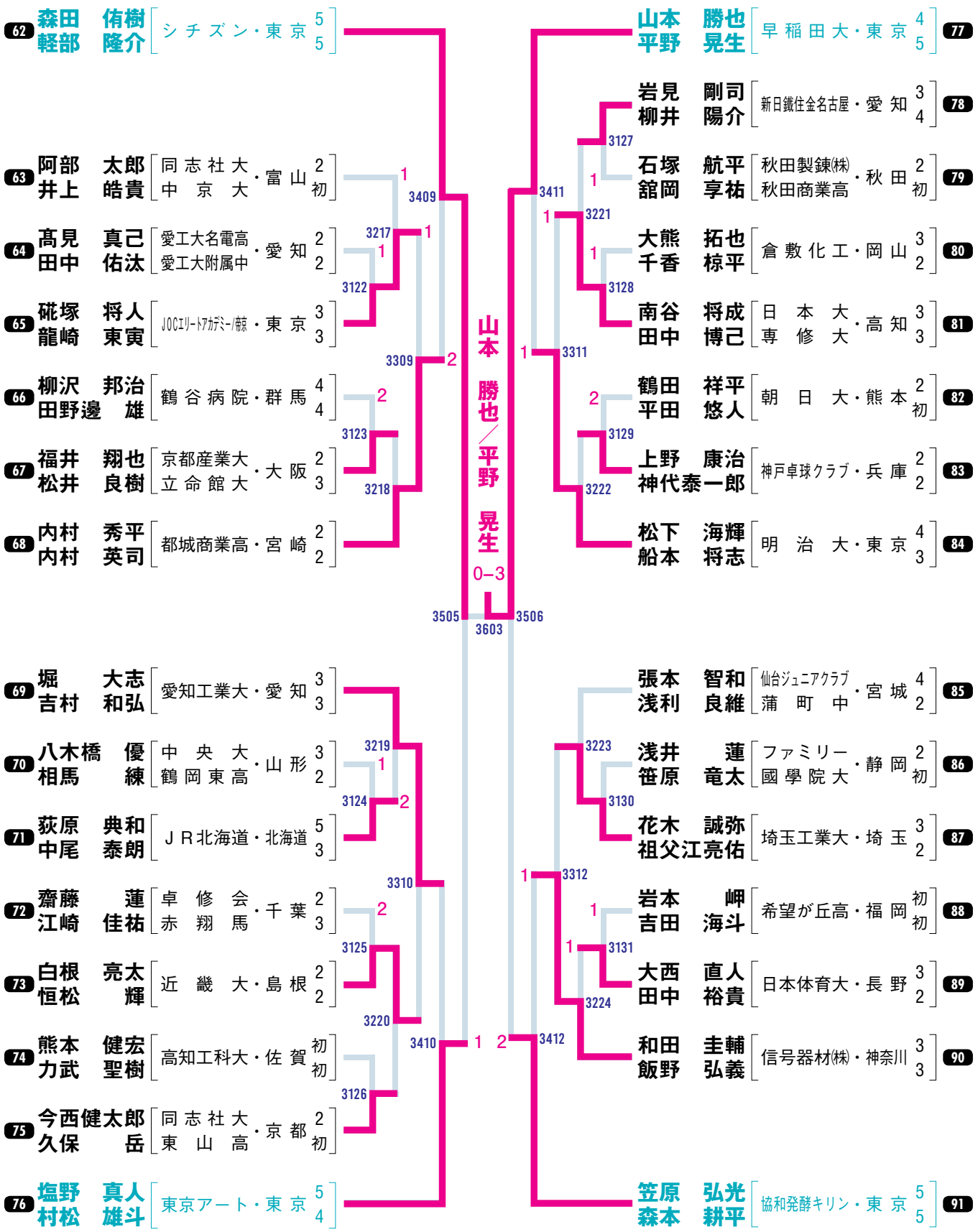

男子ダブルス 4

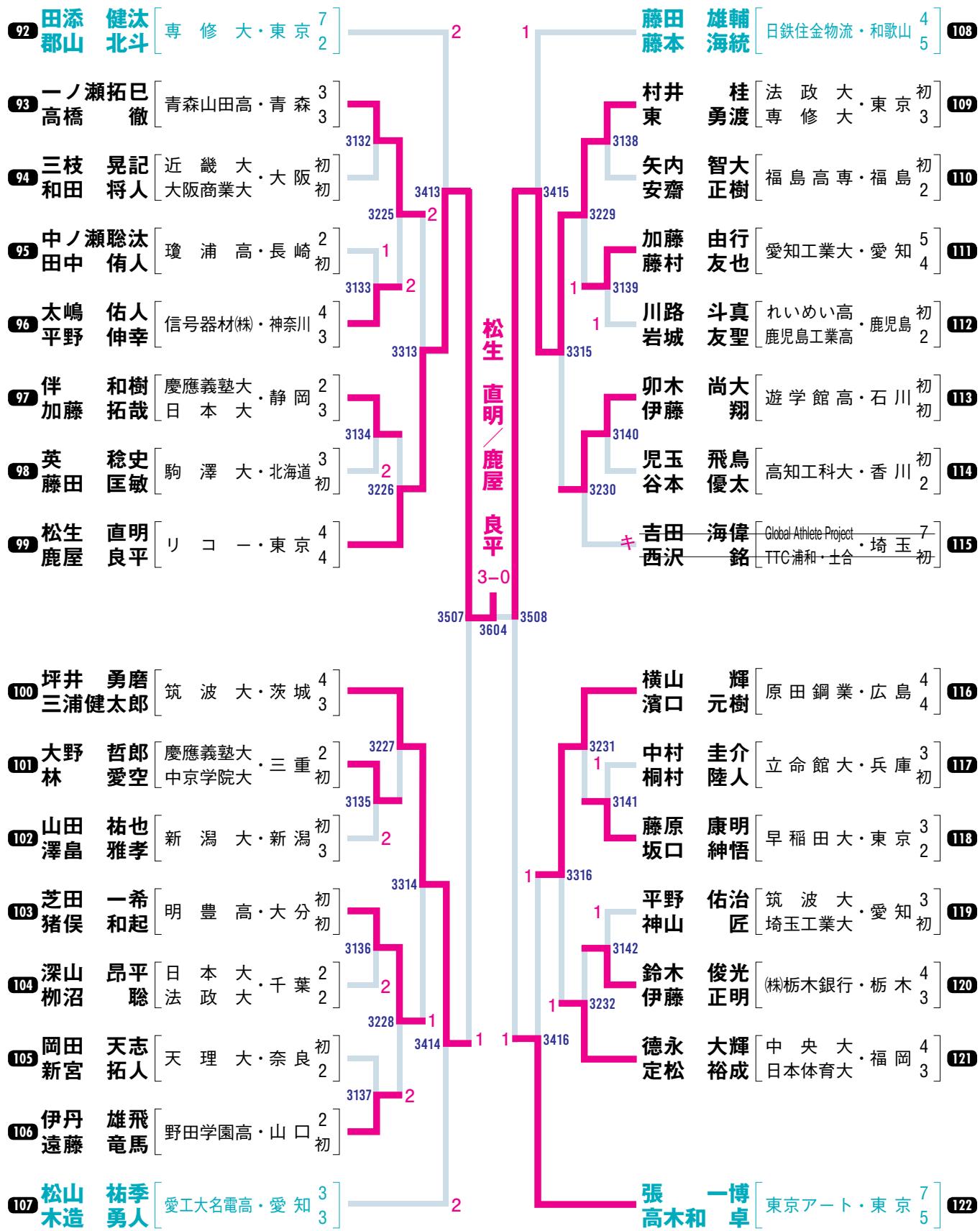
92 田添 健汰 / 郡山 北斗 [専修大・東京 7 / 2]
93 一ノ瀬拓巳 / 高橋 徹 [青森山田高・青森 3 / 3]
94 三枝 晃記 / 和田 将人 [近畿大 / 大阪商業大・大阪 初 / 初]
95 中ノ瀬聡汰 / 田中 侑人 [瓊浦高・長崎 2 / 初]
96 太嶋 佑人 / 平野 伸幸 [信号器材㈱・神奈川 4 / 3]
97 伴 和樹 / 加藤 拓哉 [慶應義塾大 / 日本大・静岡 2 / 3]
98 英 稔史 / 藤田 匡敏 [駒澤大・北海道 3 / 初]
99 松生 直明 / 鹿屋 良平 [リコー・東京 4 / 4]
100 坪井 勇磨 / 三浦健太郎 [筑波大・茨城 4 / 3]
101 大野 哲郎 / 林 愛空 [慶應義塾大 / 中京学院大・三重 2 / 初]
102 山田 祐也 / 澤畠 雅孝 [新潟大・新潟 初 / 3]
103 芝田 一希 / 猪俣 和起 [明豊高・大分 初 / 初]
104 深山 昂平 / 柳沼 聡 [日本大 / 法政大・千葉 2 / 2]
105 岡田 天志 / 新宮 拓人 [天理大・奈良 初 / 2]
106 伊丹 雄飛 / 遠藤 竜馬 [野田学園高・山口 2 / 初]
107 松山 祐季 / 木造 勇人 [愛工大名電高・愛知 3 / 3]
108 藤田 雄輔 / 藤本 海統 [日鉄住金物流・和歌山 4 / 5]
109 村井 桂 / 東 勇渡 [法政大 / 専修大・東京 初 / 3]
110 矢内 智大 / 安齋 正樹 [福島高専・福島 初 / 2]
111 加藤 由行 / 藤村 友也 [愛知工業大・愛知 5 / 4]
112 川路 斗真 / 岩城 友聖 [れいめい高 / 鹿児島工業高・鹿児島 初 / 2]
113 卯木 尚大 / 伊藤 翔 [遊学館高・石川 初 / 初]
114 児玉 飛鳥 / 谷本 優太 [高知工科大・香川 初 / 2]
115 キ 吉田 海偉 / 西沢 銘 [~~Global Athlete Project / TTC浦和・土合・埼玉 7 / 初~~]
116 横山 輝 / 濱口 元樹 [原田鋼業・広島 4 / 4]
117 中村 圭介 / 桐村 陸人 [立命館大・兵庫 3 / 初]
118 藤原 康明 / 坂口 紳悟 [早稲田大・東京 3 / 2]
119 平野 佑治 / 神山 匠 [筑波大 / 埼玉工業大・愛知 3 / 初]
120 鈴木 俊光 / 伊藤 正明 [㈱栃木銀行・栃木 4 / 3]
121 徳永 大輝 / 定松 裕成 [中央大 / 日本体育大・福岡 4 / 3]
122 張 一博 / 高木和 卓 [東京アート・東京 7 / 5]
松生 直明 / 鹿屋 良平
3–0
3132
3133
3134
3135
3136
3137
3225
3226
3227
3228
3313
3314
3413
3414
3507
3604
3508
3138
3139
3140
3141
3142
3229
3230
3231
3232
3315
3316
3415
3416